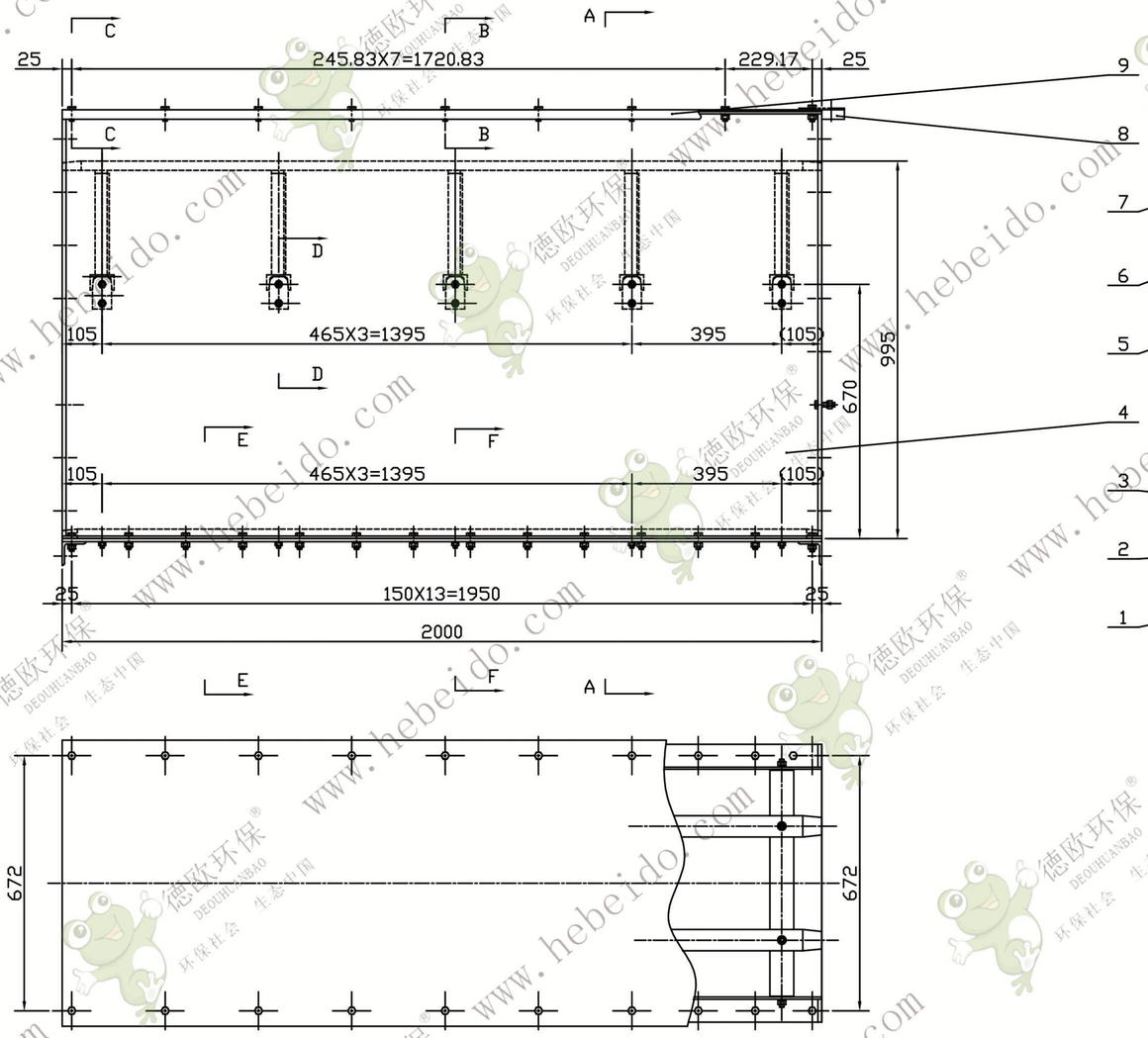

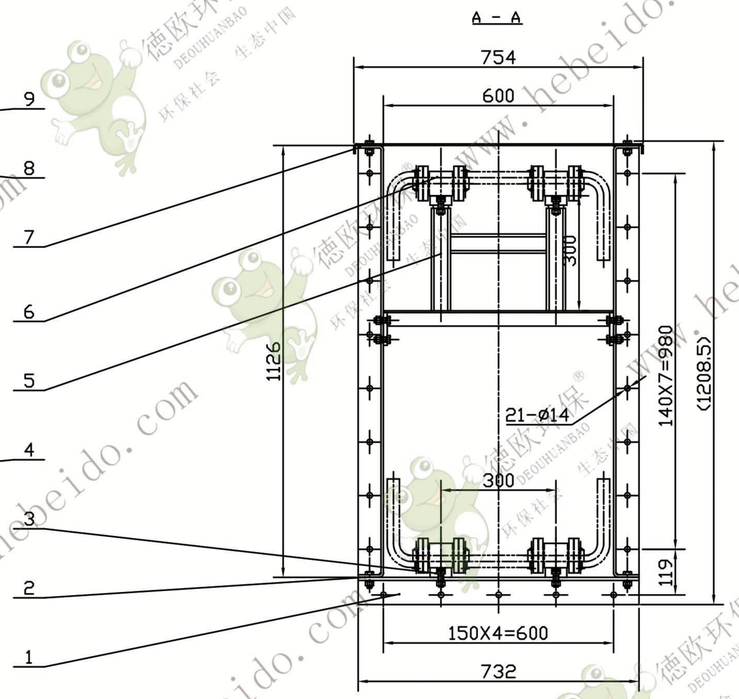

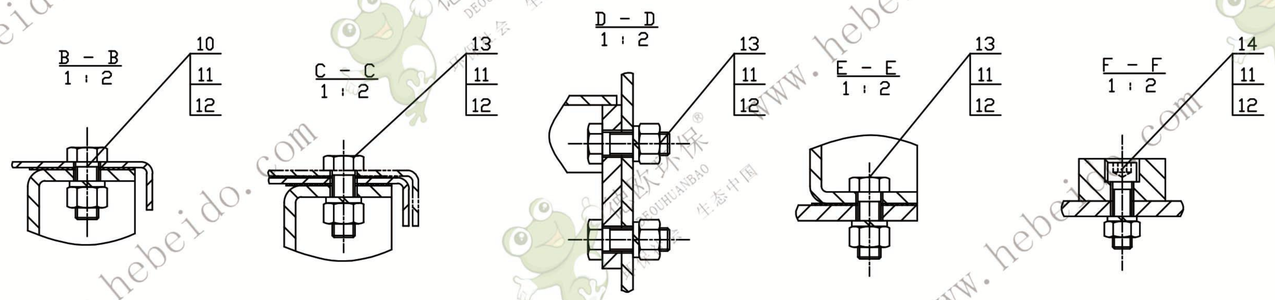

技术要求

1. 本零件表面需光滑平整。
2. 机洗两端法兰面的平面度为 1.5mm。
3. 机洗两端法兰面与机洗对称平面的垂直度为 1.5mm。
4. 此件侧板表面任选一米长范围内的平面度为 2mm，且只允许向外凸起。
5. 机洗装配后其内腔尺寸偏差在 600±1.对角线尺寸公差偏差在 ±1。
6. 内外表面涂防锈漆一道，外表面加喷色漆一道。

注：1. 上盖板与侧板之间所垫密封件（纸胎浸石棉纸）在整机安装后加垫，此密封件用户自备。
2. 机洗装配时，盖板只需拧两端两颗 (M12X35) 螺栓组件，其余二十二颗 (M12X30) 螺栓组件在安装时另行安装。
3. 法兰连接螺栓组件 (M12X45)，在安装时另行安装。

序号	代号	名称	数量	材料	单重	总重	备注
10	GB5781-86	螺 栓 M12X30	14	Q235			外 购
9	FU600-03B-03	中间 (标准) 节盖板 δ=4	1	Q235			
8	FU600-04	联 接 板 δ=4	ΔΔΔ	Q235			整机安装后安装
7	GB3985-83	垫 片 δ=1	2	石棉橡胶板			或用 ø10石棉纸
6	FU600-05-00	输 送 链	ΔΔΔ	组合件			整机安装后安装
5	FU600-03-03	钢 梁 复 合 (加强型)	5	结构件			
4	FU600-03B-02	中间 (非标准) 节侧板复合	2	结构件			
3	FU600-03B-05	中间 (非标准) 节导轨	4	45			
2	GB3985-83	垫 片 δ=1	2	石棉橡胶板			下料 50X3000
1	FU600-03B-01	中间 (非标准) 节底板复合	1	结构件			

14	GB70-85	圆柱头内六角螺栓 M12X35	20	35	0.051	1.02	外 购	12	GB93-87	弹 簧 垫 圈 12	86	65Mn			外 购
13	GB5781-86	螺 栓 M12X35	52	Q235	0.0453	2.356	外 购	11	GB41-86	螺 母 M12	86	Q235			外 购

标记	处数	更改文件号	签字	日期
设计		标准化		
校对	李旭辉	批准		
审核	赵海波			
工艺	刘飞	日期		

中间 (2.0米非标准) 节
(加强型)

FU600-03B-00

组合件

图样标记	重量	比例
		1:10

共 张 第 张

德欧环保 DEOUHUANBAO 环保社会 生态中国