DTⅡ01B3062

标记	文件号	修改内容	签名	日期

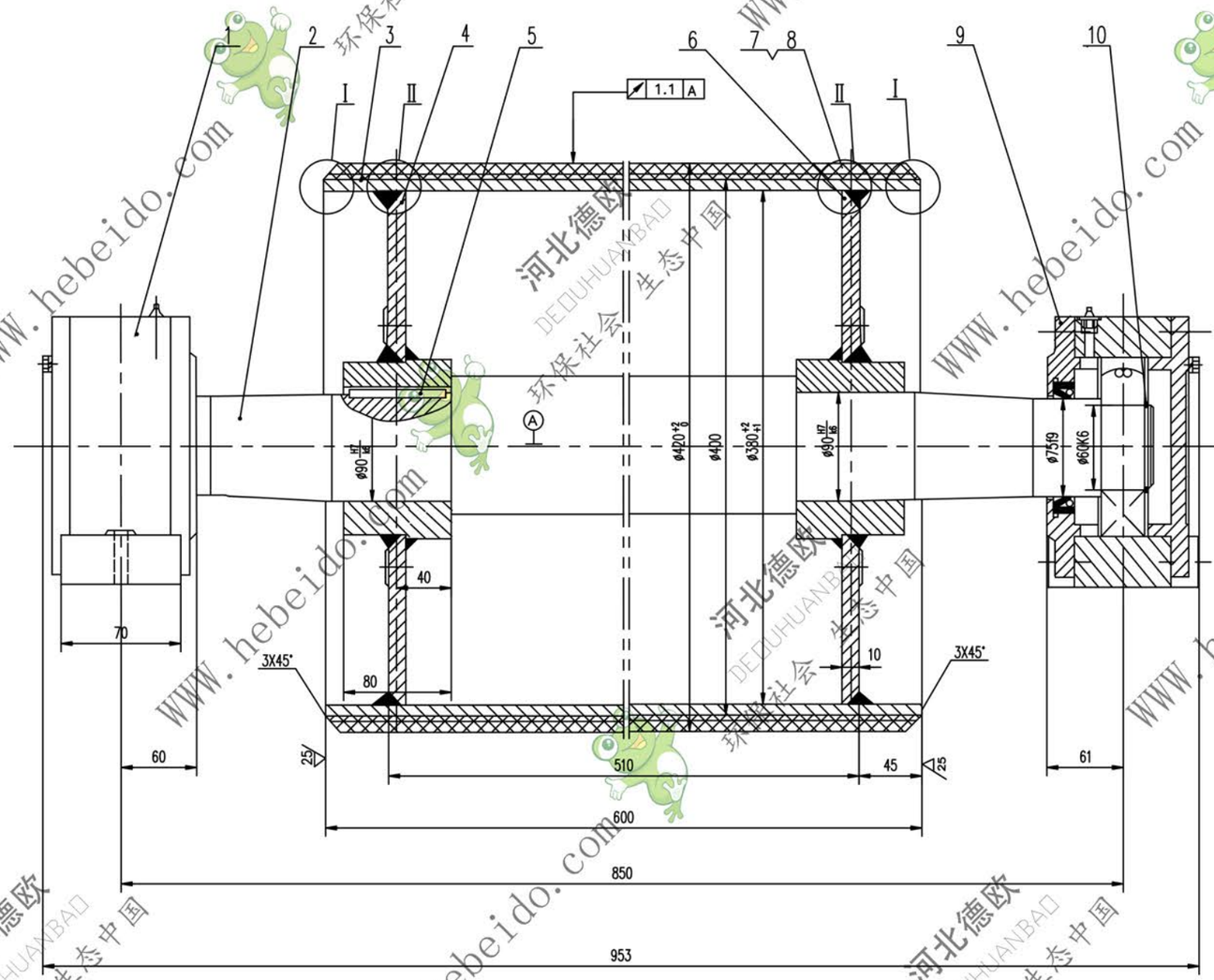

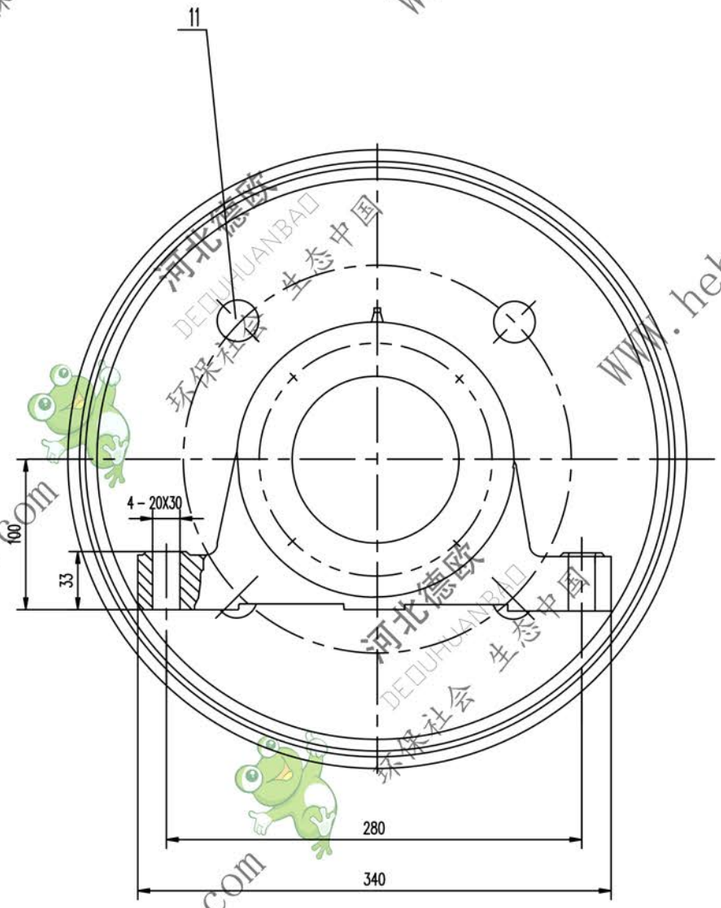

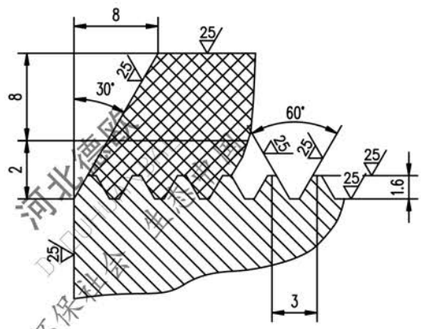

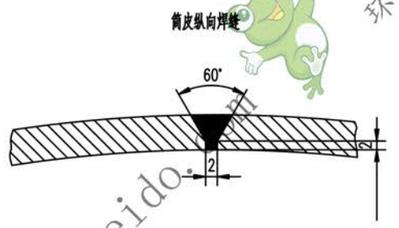

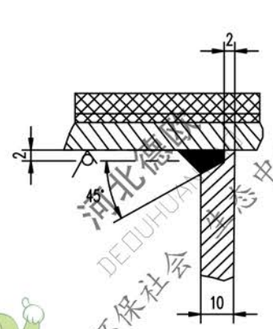

技术要求

1. 装轴前应将筒体内部清理干净。
2. 液筒面胶、底胶的物理性能应符合GB10595-89中的要求。
3. 钢皮外表之螺纹以中间为界加工成左右旋螺纹。
4. 轴承和轴承座油腔内应充以钙基润滑脂，轴承充油量为轴承空腔的 2/3 ，轴承座油腔内应充满。
5. 液筒需进行静平衡检验，其精度等级为 G40
6. 件1件 分别为固定、滑动轴承座，安装时要求滑动轴承座的轴承两侧有相等游隙。

序号	代号	名称	数量	材料	单重	总重	附注
11		圆板 Ø35 5	8	Q235-A	0.045	0.363	
10	GB894.1-86	挡圈 60	2	——	0.013	0.026	
9	DTⅡZ1406	轴承座	1	部件	18.5	18.5	通用
8		面胶	1	橡胶	9.138	9.138	
7		底胶	1	橡胶	2.262	2.262	
6	Ⅱ01B3061.3	接盘	1	部件	12.80	12.80	借用
5	GB1096-79	键 25X70	1	45	0.193	0.193	
4	Ⅱ01B3061.2	接盘	1	部件	12.72	12.72	借用
3		筒皮	1	45	57.71	57.71	
2	Ⅱ01B3061-1	轴	1	45	44.71	44.17	借用
1	DTⅡZ1260	轴承座	1	部件	18.5	18.5	通用

合同号					
设计	李旭瑞	工艺会审		改向滚筒	DTⅡ01B3062
校对		批准	邵晓波		
复核	刘飞	图形输入		部件	图样标记 重量 kg 比例
标准化检查		日期			S 176.9
					共 76 页 第 30 页

A1 图纸文件名 01B3062

WWW.hebeido.com 河北德欧 DEOUHUANBAO 环保社会 生态中国