IID51-2

标记	文件号	修改内容	签名	日期

其余 25

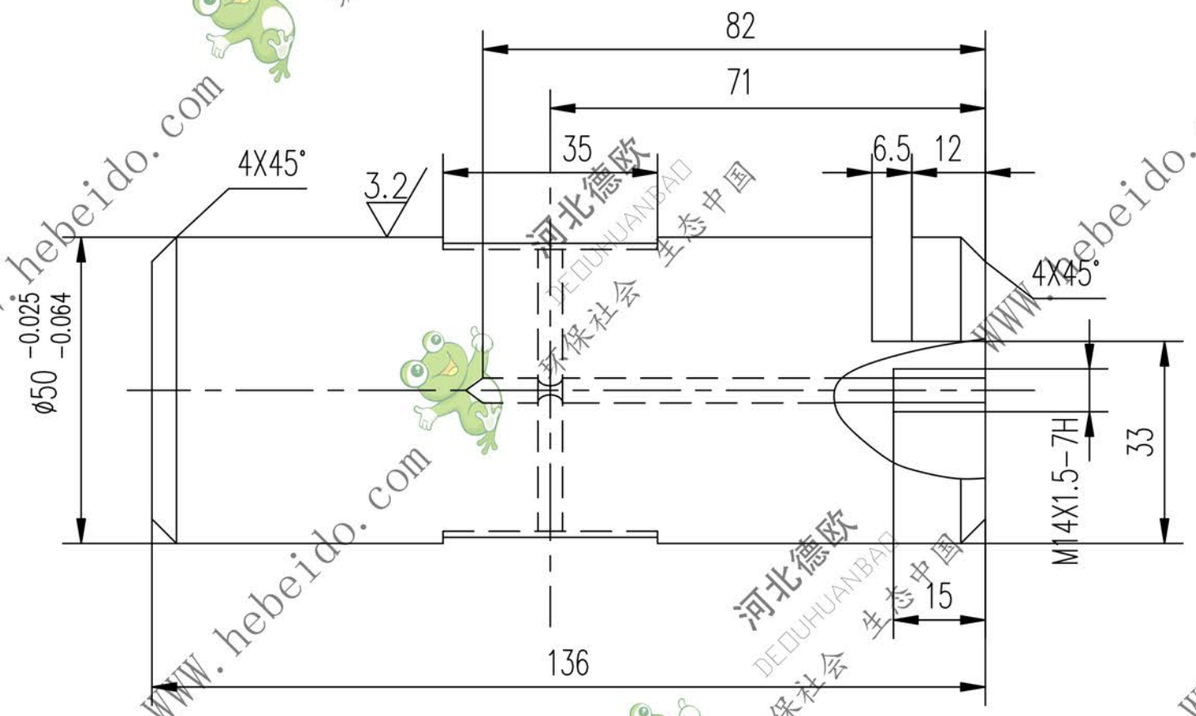

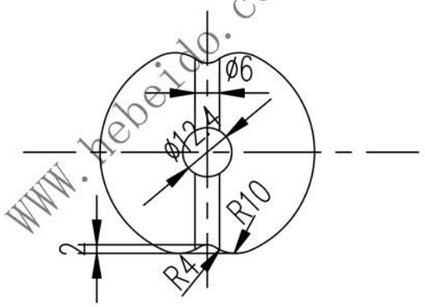

技术要求

热处理硬度HB228~255

设 计	李连通	工艺会审		合同号	轴	IID51-2
校 对		批 准	张海波			图样标记 / 重量 kg / 比例: S / 2.1 /
复 核	刘飞	图形输入			45	德欧环保 DEOUHUANBAO 环保社会 生态中国
标准化检查		日期				共 页 / 第 页

A3 | 图纸文件名 | IID51-2

WWW.hebeido.com 河北德欧 DEOUHUANBAO 环保社会 生态中国