DTⅡ01J081111

标记	文件号	修改内容	签名	日期

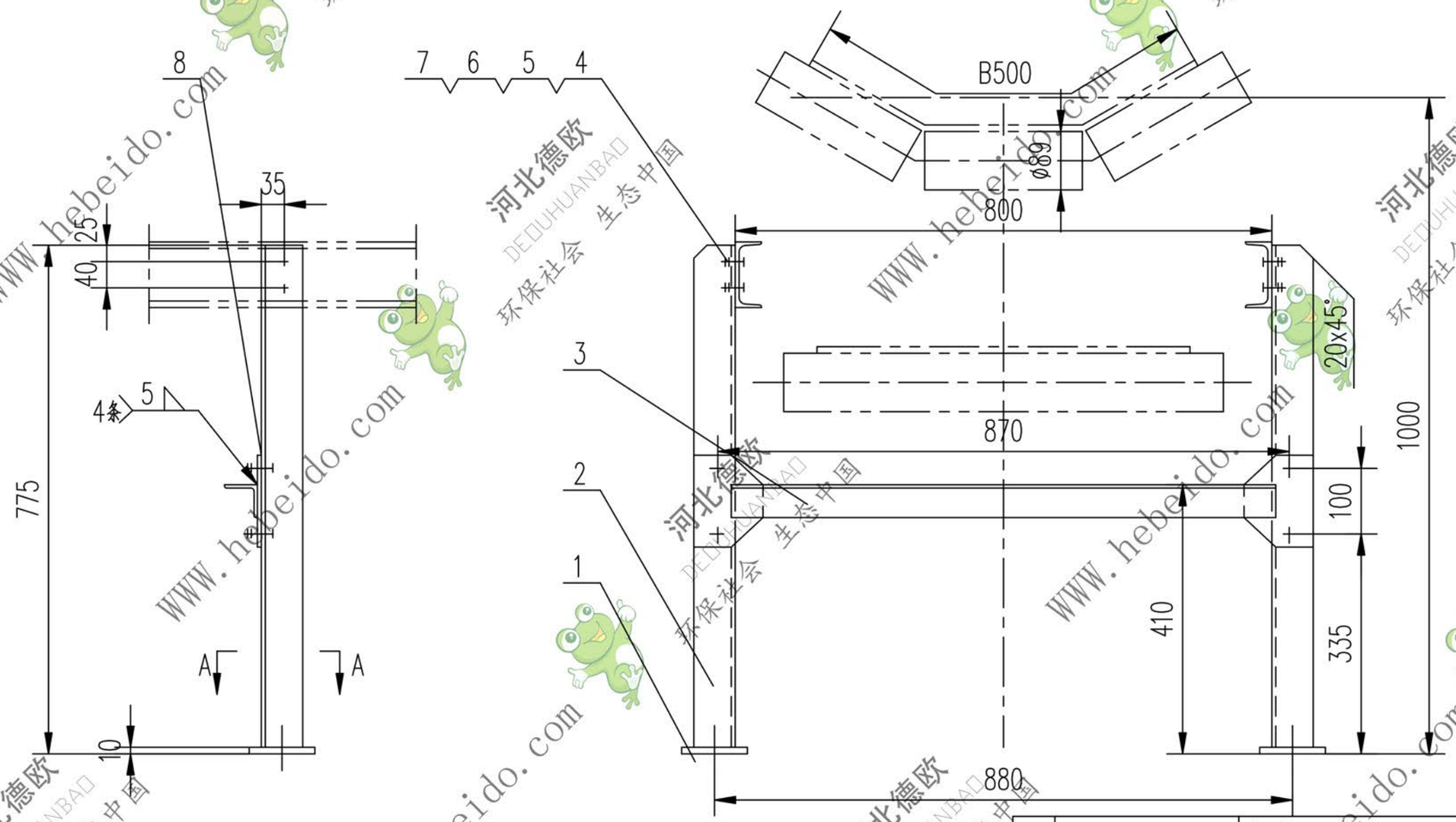

A-A

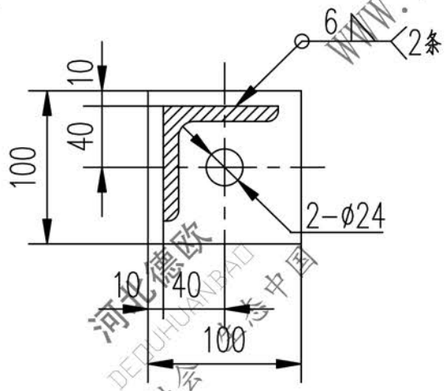

技术要求

1. 所有下料周边表面粗糙度为 100
2. 除标注外，其余各孔为ø14，所有孔表面粗糙度为 25

序号	代号	名称	数量	材料	单重	总重	附注
					重量(kg)		
8	Ⅱ01J081111-1	钢板 δ6	2	Q235-A	0.611	1.222	
7	GB5780-86	螺栓 M12X35	8	成品	0.026	0.288	
6	GB97.1-85	垫圈 12	8	成品	0.005	0.040	
5	GB93-87	垫圈 12	8	成品	0.005	0.040	
4	GB41-86	螺母 M12	8	成品	0.016	0.128	
3		角钢 50X50X5-820	1	Q235-A	3.091	3.091	
2		角钢 63X63X6-765	2	Q235-A	4.376	8.752	
1		钢板 10X100X100	2	Q235-A	0.785	1.570	

合同号		支腿 I	DTⅡ01J081111		
设计	李连通	工艺会审		图样标记	重量 kg	比例
校对		批准	秦海波		15.1	1:8
复核	刘飞	图形输入		部件	德欧环保 DEOUHUANBAO 环保社会 生态中国	共 页
标准化检查		日期				第 页

A3 图纸文件名 J08111

WWW.hebeido.com 河北德欧 DEOUHUANBAO 环保社会 生态中国