DTⅡZ1114

标记	文件号	修改内容	签名	日期

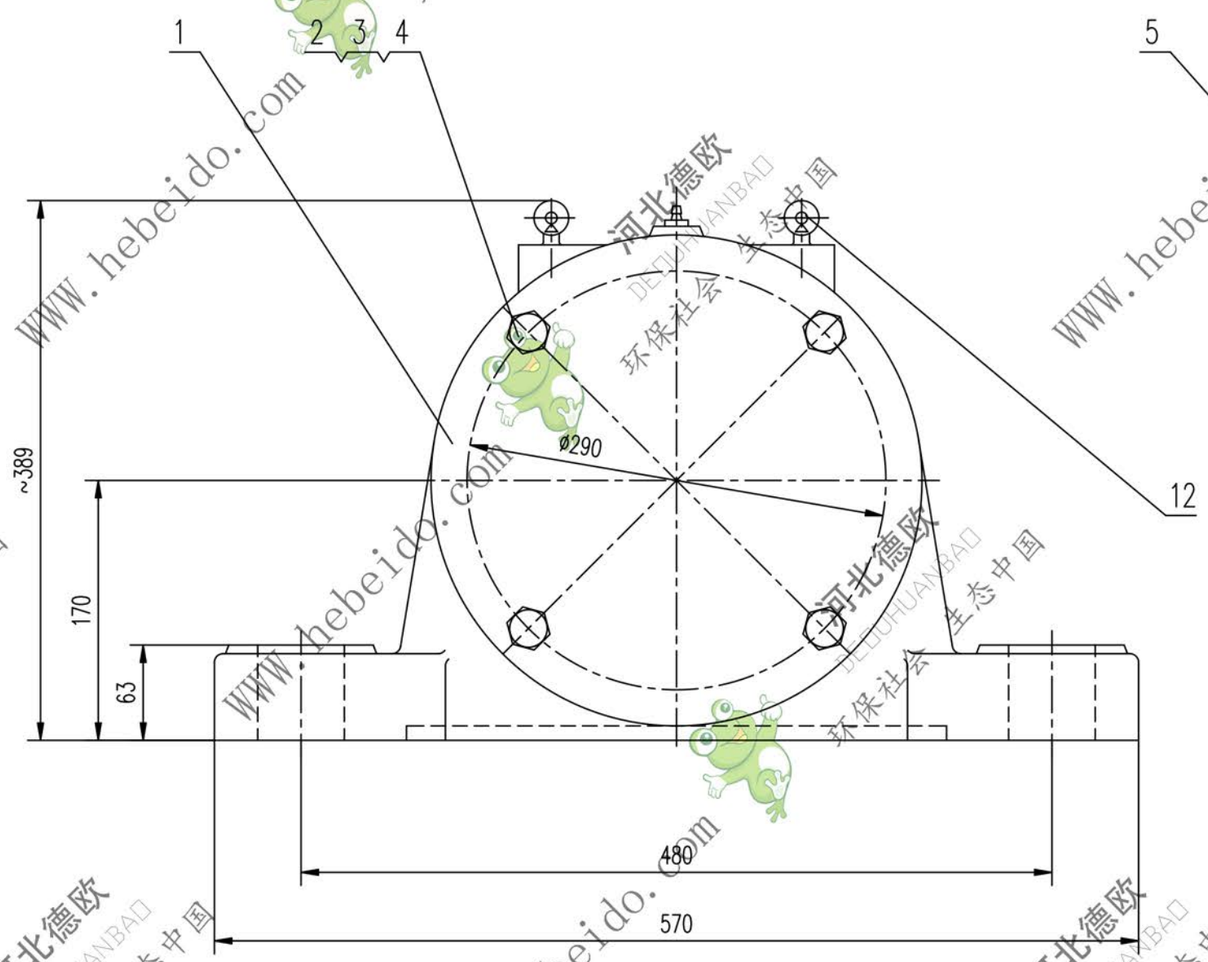

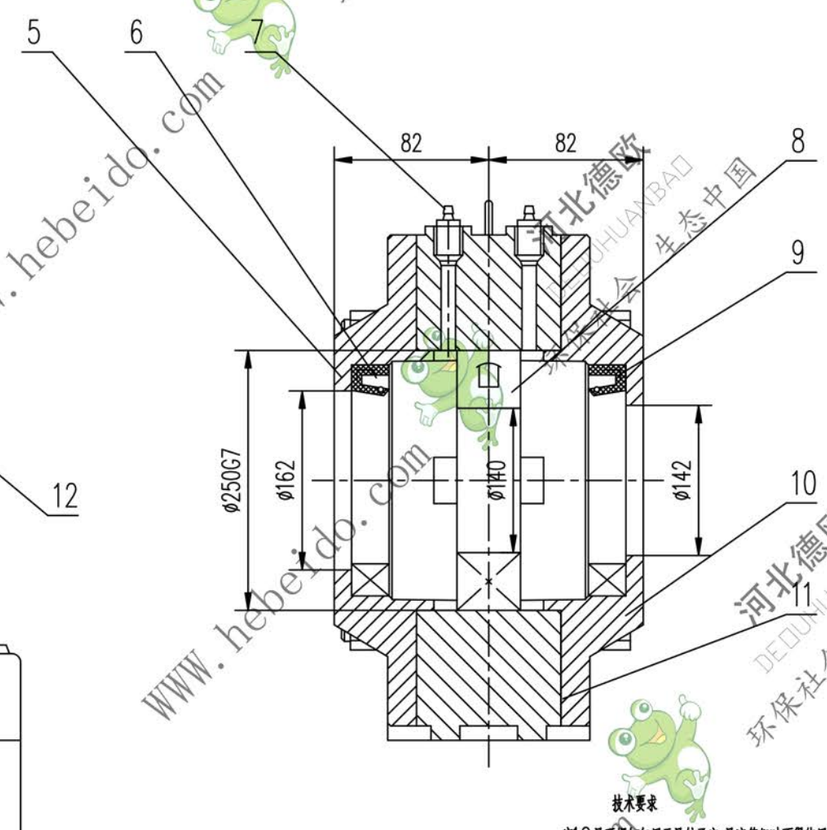

技术要求

序12吊环螺钉仅用于吊轴承座，吊装筒组时不得使用

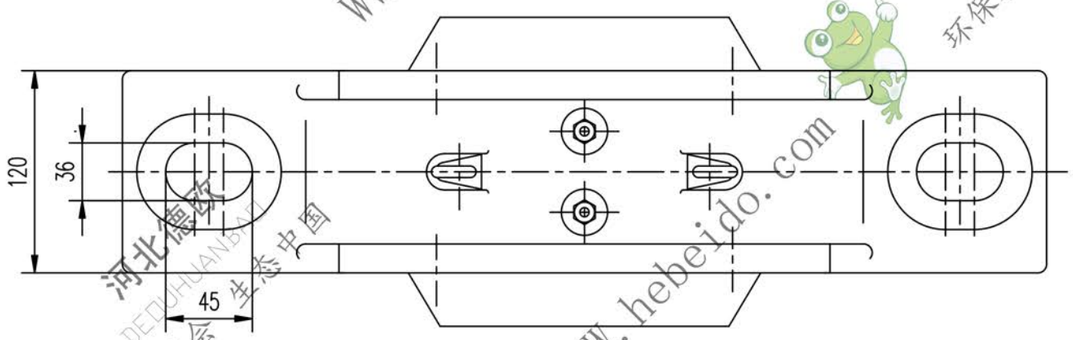

序号	代号	名称	数量	材料	单重	总重	附注
					重量(kg)		
12	GB825-76	吊环螺钉 M16	2		0.3	0.6	
11	ⅡZ1114-4	纸垫 δ0.5	2	软钢纸板	0.081	0.162	
10	ⅡZ1114-3	透盖(Ⅱ)	1	HT150	8.7	8.7	
9	GB9877.1-88	骨架油封 PD140X175X16	1		0.2	0.2	
8	GB288-87	轴承 53528	1		14.5	14.5	
7	GB1152-79	油杯 M8X1	2		0.01	0.01	
6	GB9877.1-88	骨架油封 PD160X200X16	1		0.23	0.23	
5	ⅡZ1114-2	透盖(Ⅰ)	1	HT150	7.5	7.5	
4	GB93-87	垫圈 16	4		0.0078	0.032	
3	GB41-86	螺母 M16	4		0.034	0.136	
2	GB5780-86	螺栓 M16X140	4		0.547	2.19	
1	ⅡZ1114-1	座体	1	HT250	67.3	67.3	

合同号		轴承座	DTⅡZ1114		
设计	李旭晨	工艺会审		图样标记	重量 kg / 比例
校对		批准	姜海波		101.6
复核	刘飞	图形输入		部件	共 页
标准化检查		日期			第 页

A2 | 图纸文件名 | z1114

WWW.hebeido.com 河北德欧 DEOUHUANBAO 环保社会 生态中国