IIZ1118-1

标记	文件号	修改内容	签名	日期

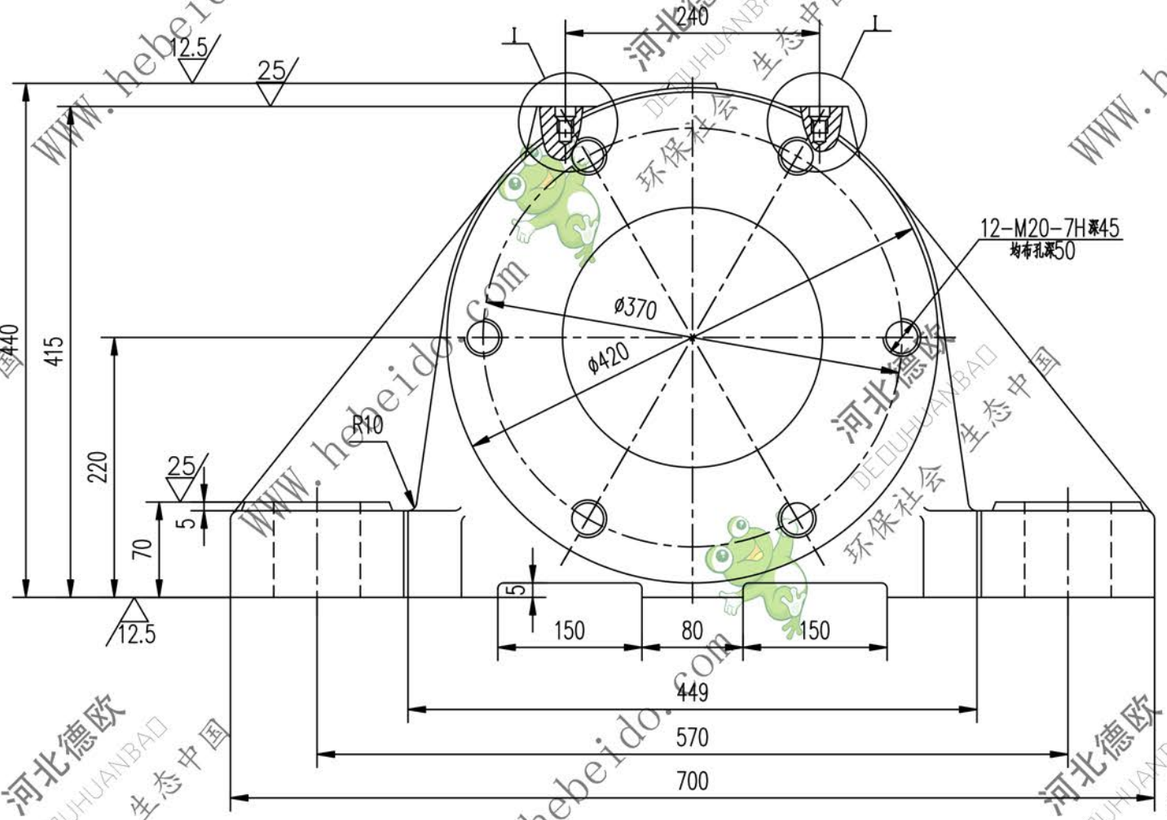

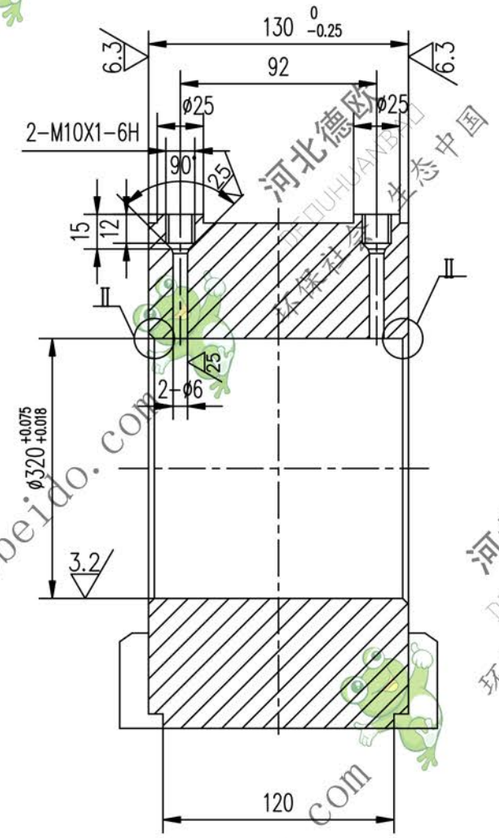

其余

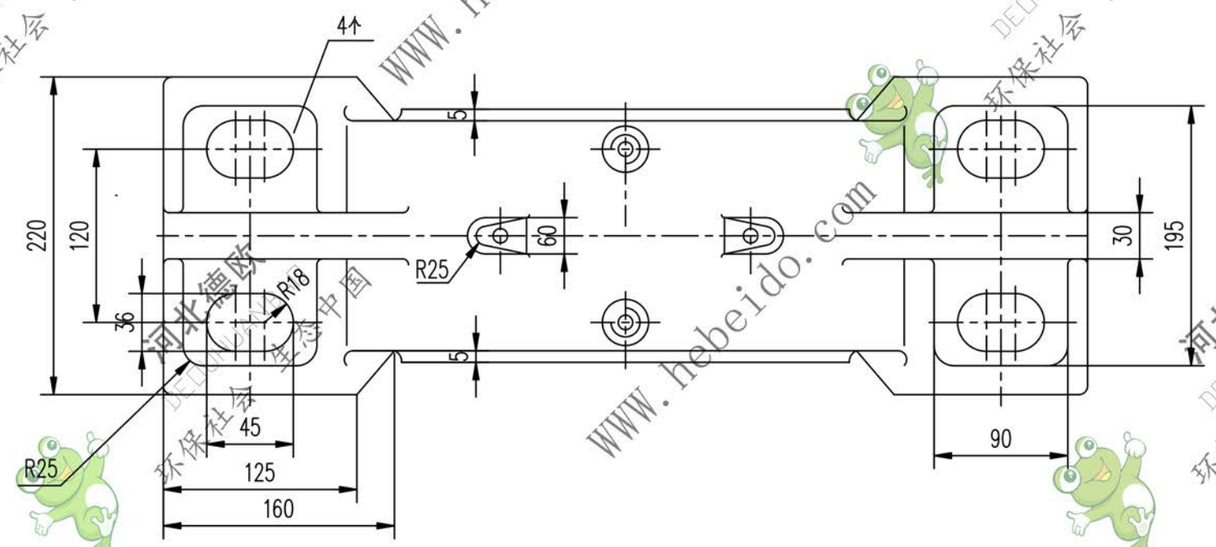

II

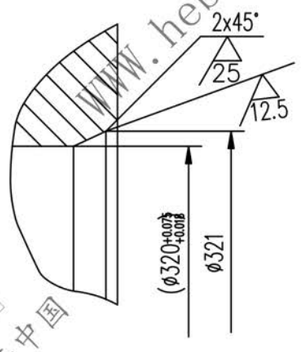

I

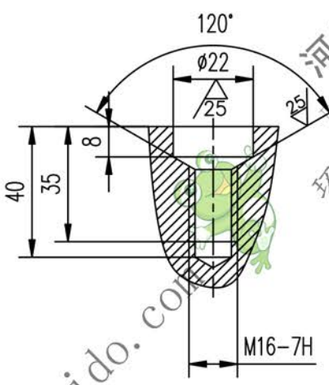

技术要求

1. 未注铸造圆角R5.
2. 铸造斜度1:20.
3. 座体12-M20螺纹孔与透盖或闷盖6-ø22孔配钻.

设计	李建国	工艺会审		座体	IIZ1118-1
校对		批准	赵海波		图样标记 / 重量(Kg) 120.8 / 比例
复核	刘飞	图形输入		HT250	共 页
标准化检查		日期			第 页

合同号

A2 | 图纸文件名 | z1118-1