标记	文件号	修改内容	签名	日期

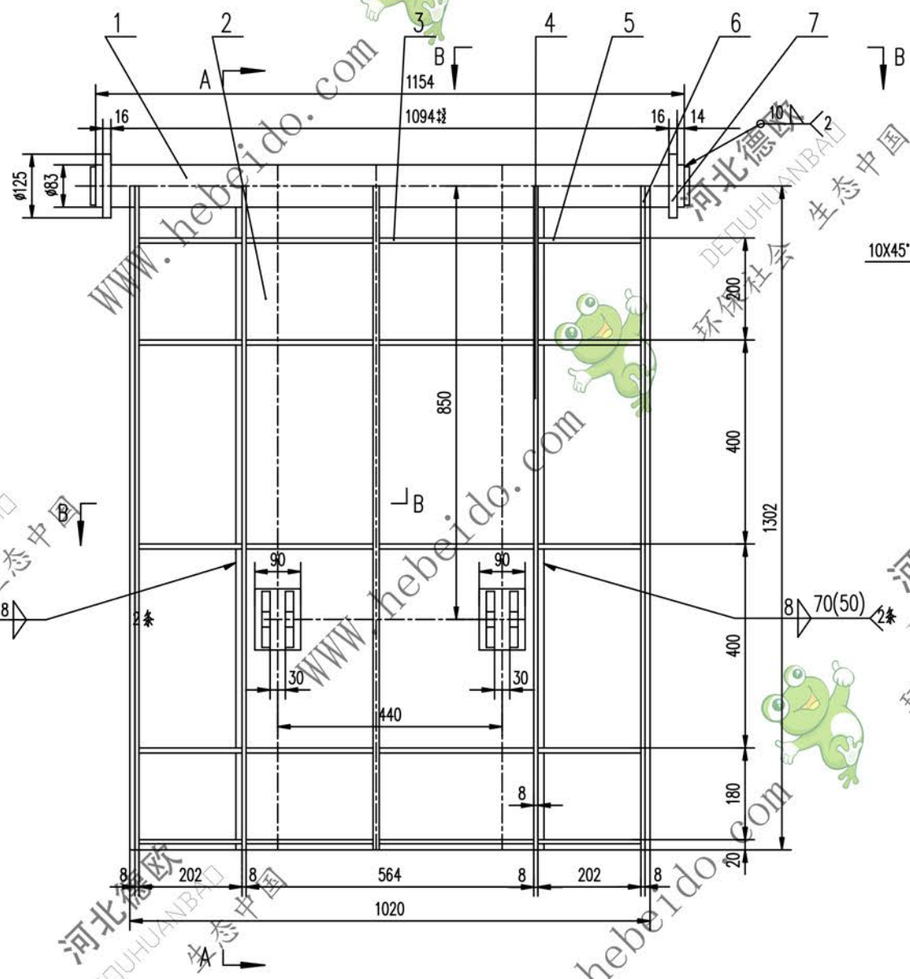

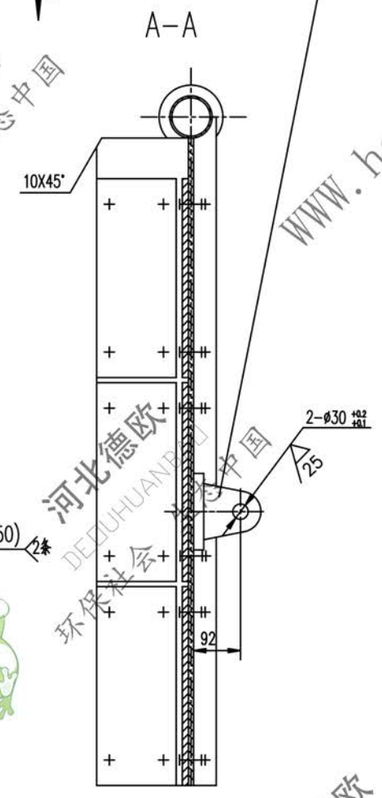

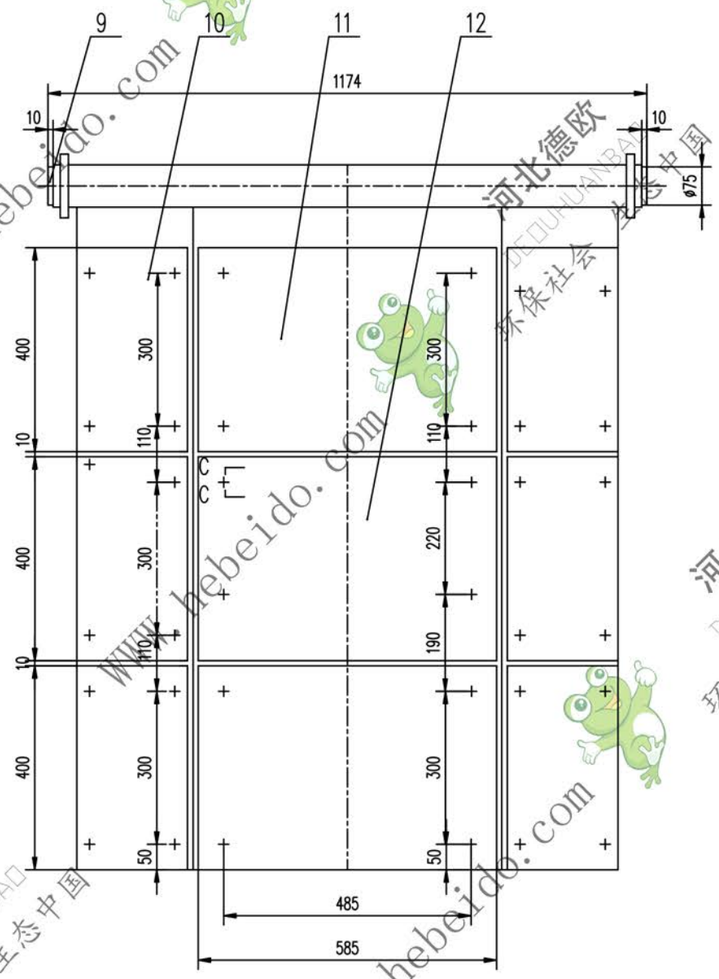

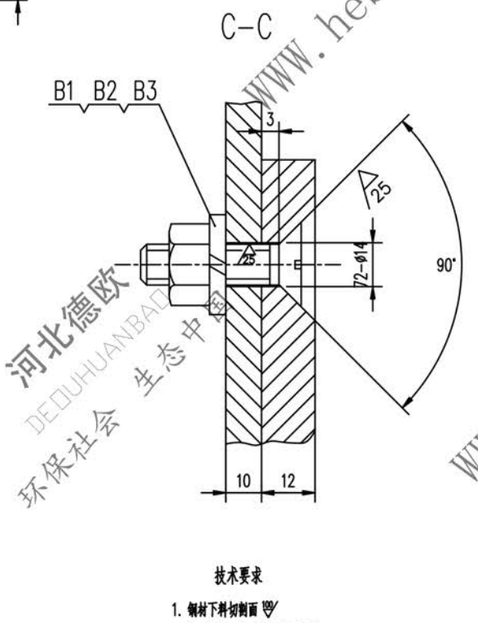

技术要求

1. 钢材下料切割面 ▽
2. 未注焊缝均为连续角焊，焊角高为被焊件最小壁厚。
3. 件号7两板内侧不焊。

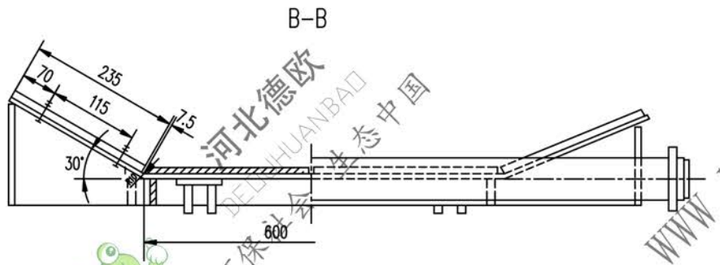

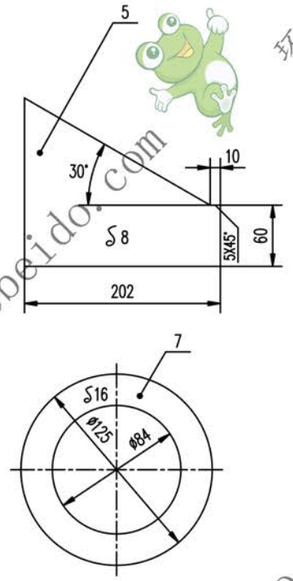

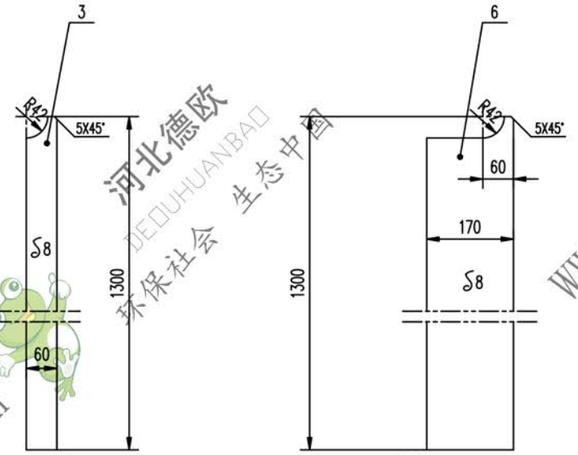

B3	GB93–87	垫圈	12	36	——	0.004	0.144	
B2	GB41–86	螺母	M12	36	——	0.016	0.576	
B1	GB68–85	螺钉	M12X40	36	——	0.032	1.152	
12		衬板	12X400X585	2	16Mn	22.04	22.04	
11		衬板	12X400X585	4	16Mn	22.04	22.04	
10		衬板	12X235X400	6	16Mn	8.85	53.1	
9		钢板	δ10	2	Q235–A	0.347	0.694	
8	Ⅱ03J22342.3.1	铰支座		2	部件	2.225	44.5	借用
7		钢板	δ16	2	Q235–A	0.85	1.7	
6		钢板	δ8	2	Q235–A	18	36	
5		钢板	δ8	10	Q235–A	14.2	28.4	
4		钢板	8X60X278	10	Q235–A	1.4	14	
3		钢板	δ8	3	Q235–A	1.047	10.47	
2		钢板	δ10	1	Q235–A	4.91	4.73	
1	YB231–70	管	83X10–1154	1	20	21.132	21.132	
序号	代号	名称		数量	材料	单重	总重	备注

设计	韩福建	工艺会审		合同号		Ⅱ04J22353.3	
校对		批准	薛晓建	可调挡板		原件标记	重量 kg	比例
复核	刘飞	图形输入					324	
标准化检查		日期		部件			共 72 页	第 33 页

A1 图集文件名 61/41223533

WWW.hebeido.com 河北德欧 DEOUHUANBAO 环保社会 生态中国