DTⅡ01J21231

标记	文件号	修改内容	签名	日期

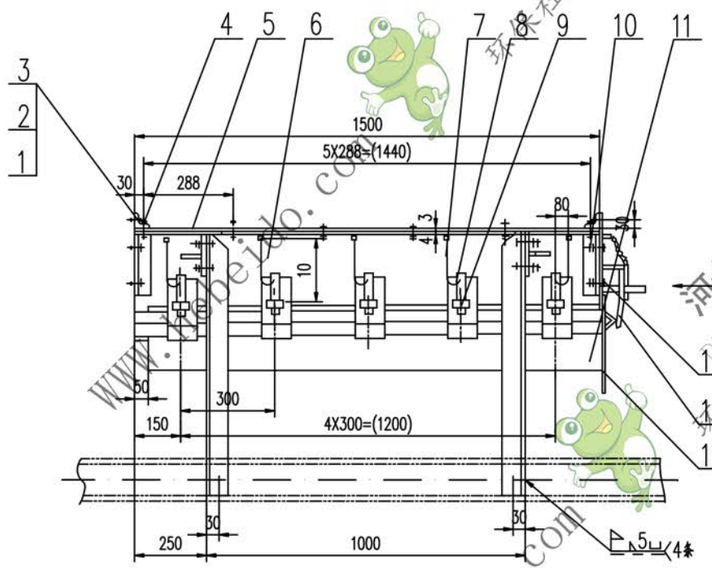

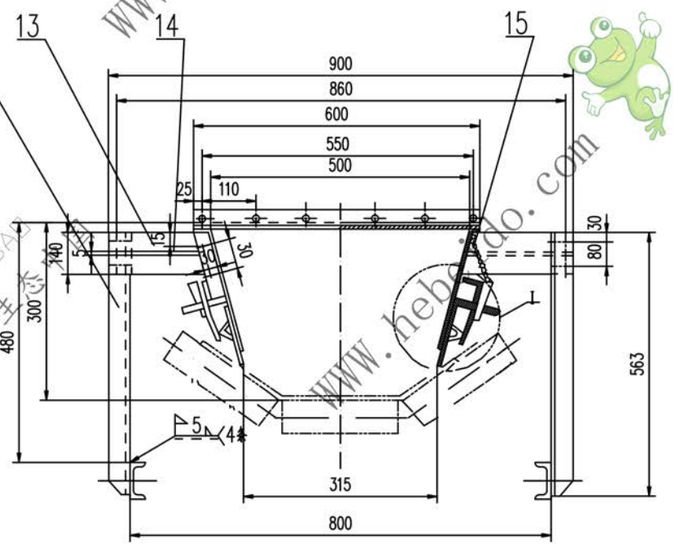

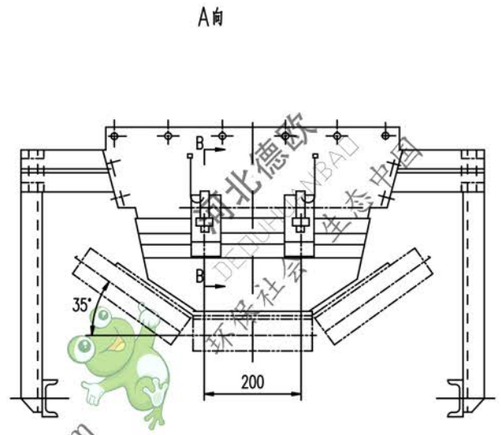

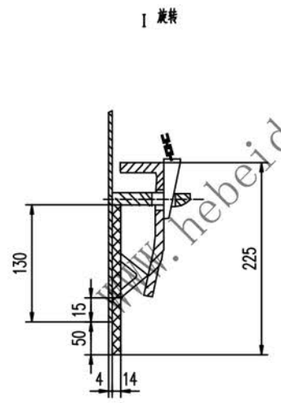

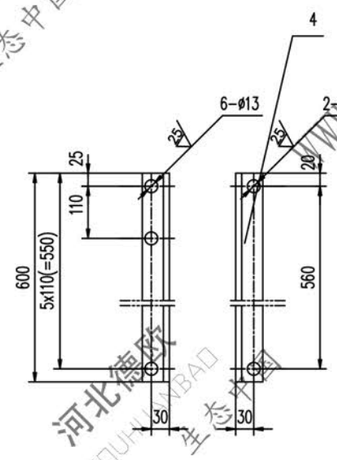

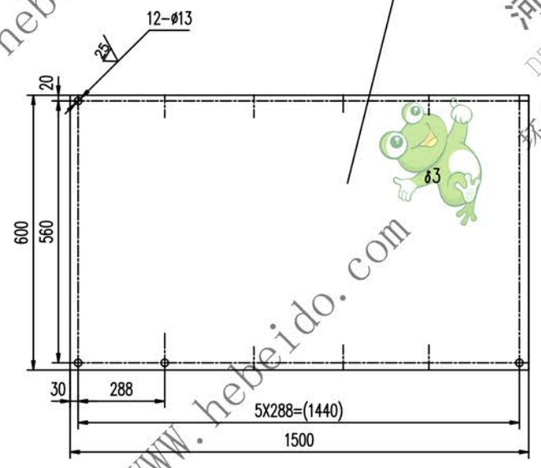

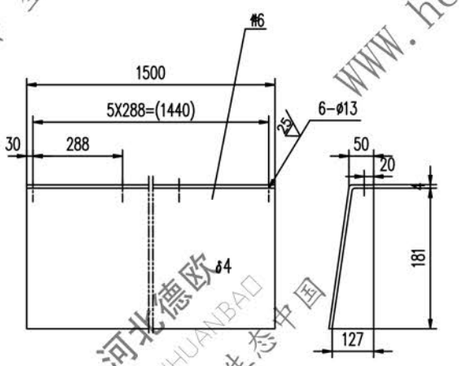

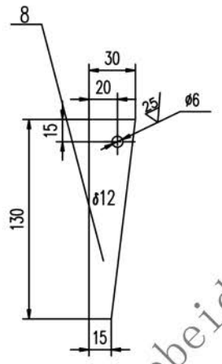

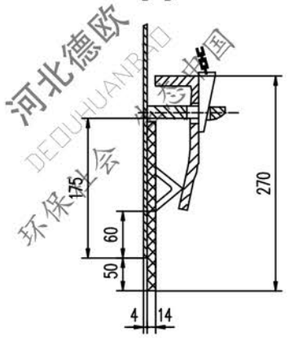

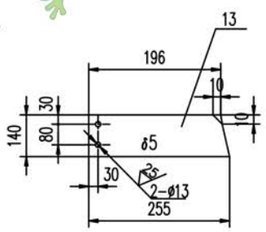

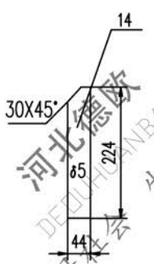

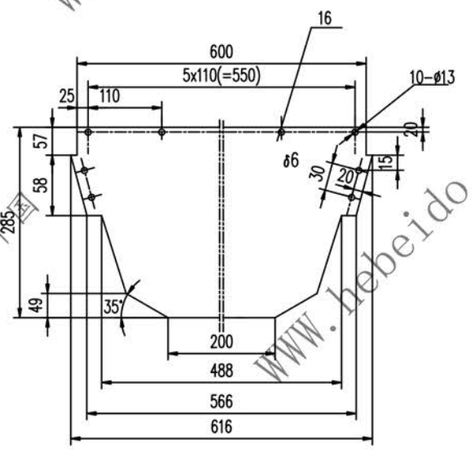

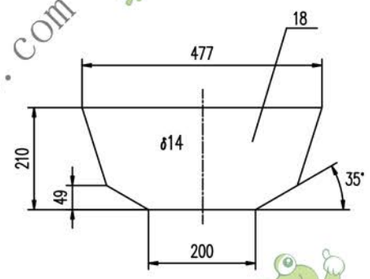

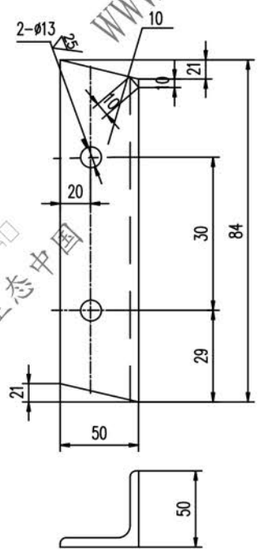

技术要求

1. 件12下部与中间架相联的螺栓仅作安装调整用，待安装调整后应按要求焊死。
2. 未注焊缝均连续角焊，焊缝高为被焊件最小厚度。
3. 下料周边均为 ∇100

序号	代号	名称	数量	材料	单重	总重	备注
18		橡胶挡板 δ6	1	橡胶 1804	2.8	2.8	
17	Ⅱ01J21231.5	压紧件(二)	1	焊接件	4.48	4.48	
16		钢板 δ4	1	Q235-A	6.24	6.24	
15	Ⅱ01J21111.4	吊链	12	部件	0.10	1.2	备用
14		钢板 δ5	4	Q235-A	0.47	1.88	
13		钢板 δ5	4	Q235-A	1.48	5.92	
12	Ⅱ01J21111-3	角钢 50X50X5-563	4	Q235-A	2.11	8.44	对称件 备用
11		橡胶板 14X165X1450	2	橡胶 1804	7.09	14.18	
10		角钢 50X50X5-84	4	Q235-A	0.44	1.76	对称件
9	Ⅱ01J21111-2	钢板	12	Q235-A	0.60	7.2	备用
8		钢板 δ12	12	Q235-A	0.28	3.36	
7	Ⅱ01J21111.1	压紧件	2	部件	11.66	23.32	备用
6		钢板 δ4	2	Q235-A	12.06	24.12	对称件
5		钢板 3X600X1500	1	Q235-A	17.3	17.3	
4		钢角 50X50X5-600	2	Q235-A	1.847	3.695	
3	GB95-85	垫圈 12	44		0.005	0.22	
2	GB41-86	螺母 M12	44		0.016	0.704	
1	GB5781-86	螺栓 M12X30	44		0.031	1.364	

合同号						
设计	李延瑞	工艺会审		导料槽后段	DTⅡ01J21231	
校对		批准	蔡海波	B500	图样标记	重量 kg / 比例
复核	刘飞	图形输入		部件		127.8
标准化检查		日期			共 页	第 页

01J21231

图纸文件名

A1

河北德欧 DEOUHUANBAO 环保社会 生态中国 WWW.hebeido.com