DTⅡ03J21132

标记	文件号	修改内容	签名	日期

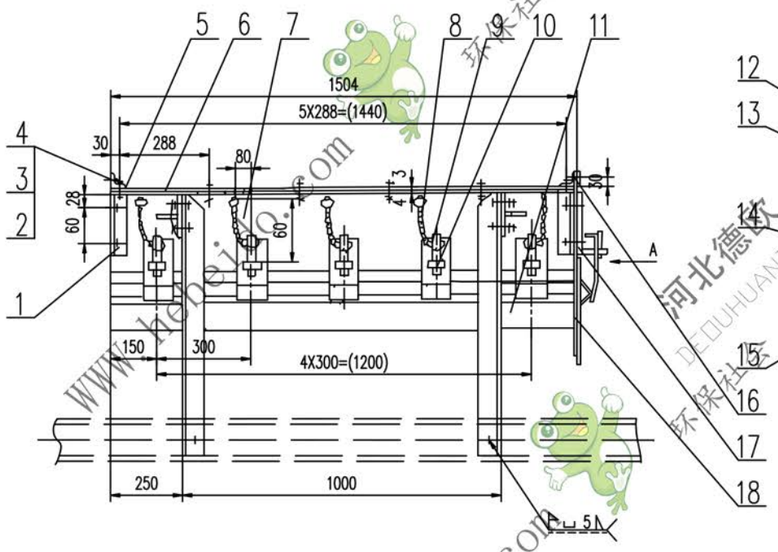

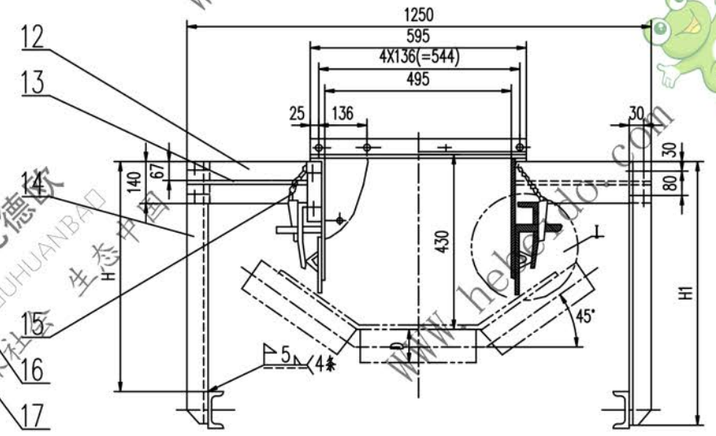

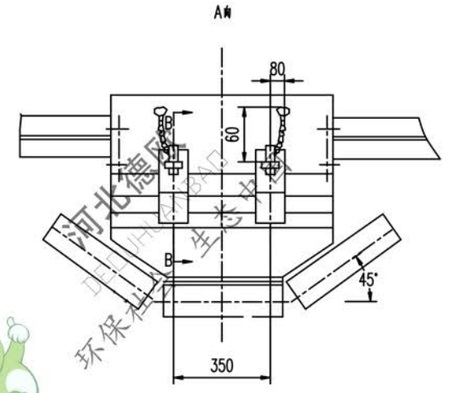

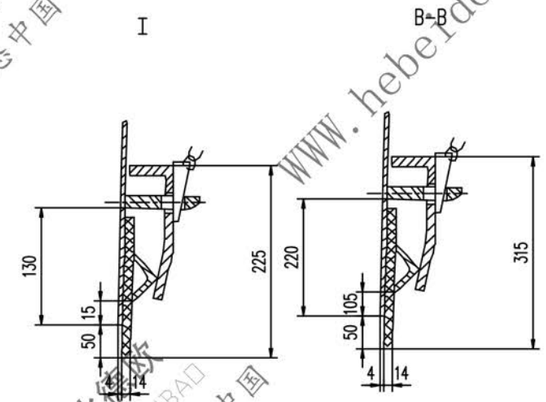

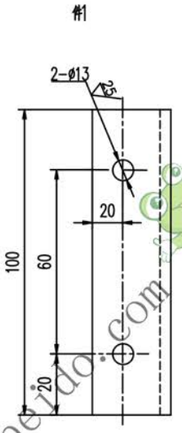

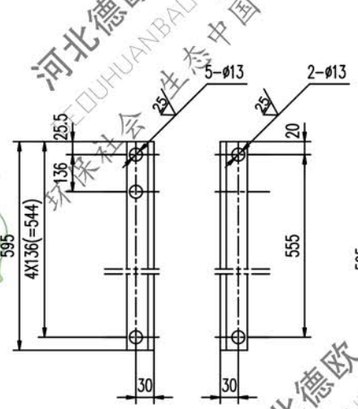

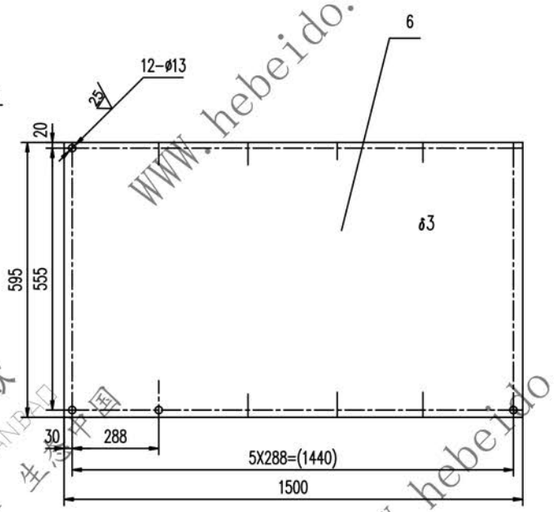

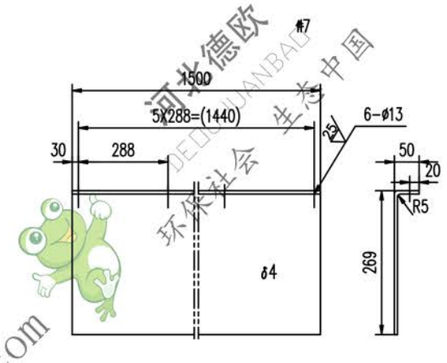

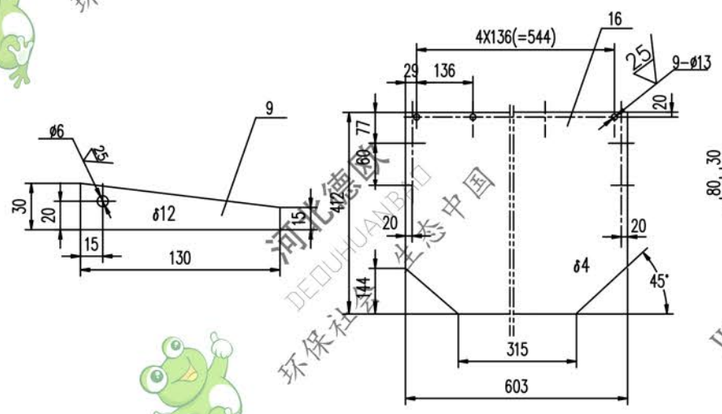

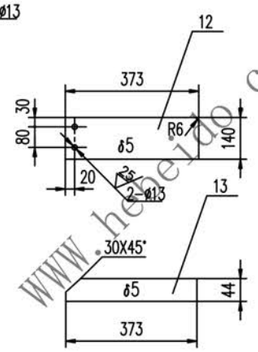

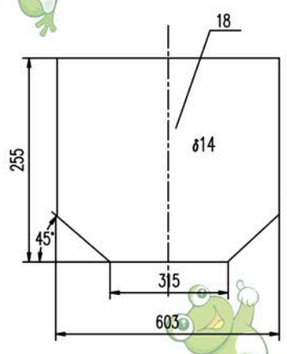

表

D	H	H1	质量 kg
ø89	603	693	151.1
ø108	623	713	151.4

技术要求

1. 件14下部与中间架相联的螺栓仅作安装调整用，待安装调整后应按要求焊死。
2. 未注焊缝均连续角焊，焊缝高为被焊件最小厚度。
3. 下料周边均为 ▽100

序号	代号	名称	数量	材料	单重	总重	备注
					重量(kg)		
18		橡胶板 δ14	1	橡胶 1804	3.48	3.48	
17	Ⅱ03J21131.1	压紧件 <=>	1	部件	6.36	6.36	参照
16		钢板 δ4	1	Q235-A	7.57	7.57	
15	Ⅱ01J21111.4	吊链	12	部件	0.1	1.2	参照
14	Ⅱ03J21112-2	角钢 50X50X5-713	4	Q235-A	2.67	10.68	对称本二参照
14	Ⅱ03J21112-1	角钢 50X50X5-693	4	Q235-A	2.6	10.40	对称本二参照
13		钢板 δ5	4	Q235-A	0.64	2.56	
12		钢板 δ5	4	Q235-A	2.05	8.2	
11		挡板 14X170X1500	2	橡胶 1804	7.11	14.22	
10	Ⅱ01J21111-2	钢板	12	Q235-A	0.6	7.2	参照
9		钢板	12	Q235-A	0.27	3.24	
8	Ⅱ01J21111.1	压紧件	2	部件	14.11	28.22	参照
7		钢板 4X319X1500	2	Q235-A	15.02	30.04	对称本
6		钢板 3X595X1500	1	Q235-A	21.02	21.02	
5		钢角 50X50X5-594	2	Q235-A	2.25	4.50	
4	GB95-85	垫圈 12	40	——	0.005	0.2	
3	GB41-86	螺母 M12	40	——	0.016	0.64	
2	GB5781-86	螺栓 M12X30	40	——	0.031	1.24	
1		角钢 L50X50X5-100	4	Q235-A	0.75	3.0	

合同号				导料槽后段 B800 部件	DTⅡ03J21132		
设计	李海涛	工艺会审			图样标记	重量 kg	比例
校对		批准	李海波			见表	
复核	刘飞	图形输入					
标准化检查		日期				共 页	第 页

A1 | 图纸文件名 | 3J21132

WWW.hebeido.com 河北德欧 DEOUHUANBAO 环保社会 生态中国